Para Español, vea páginas 6-10.
Pour le français, consulter les pages 11-15.

ULINE H-99

INDUSTRIAL AUTOMATIC TAPE DISPENSER

1-800-295-5510
uline.com

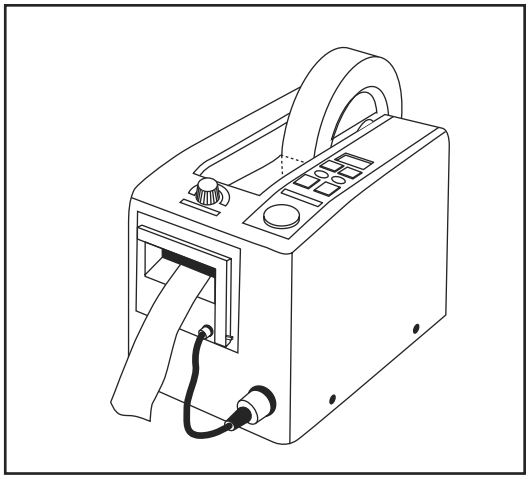

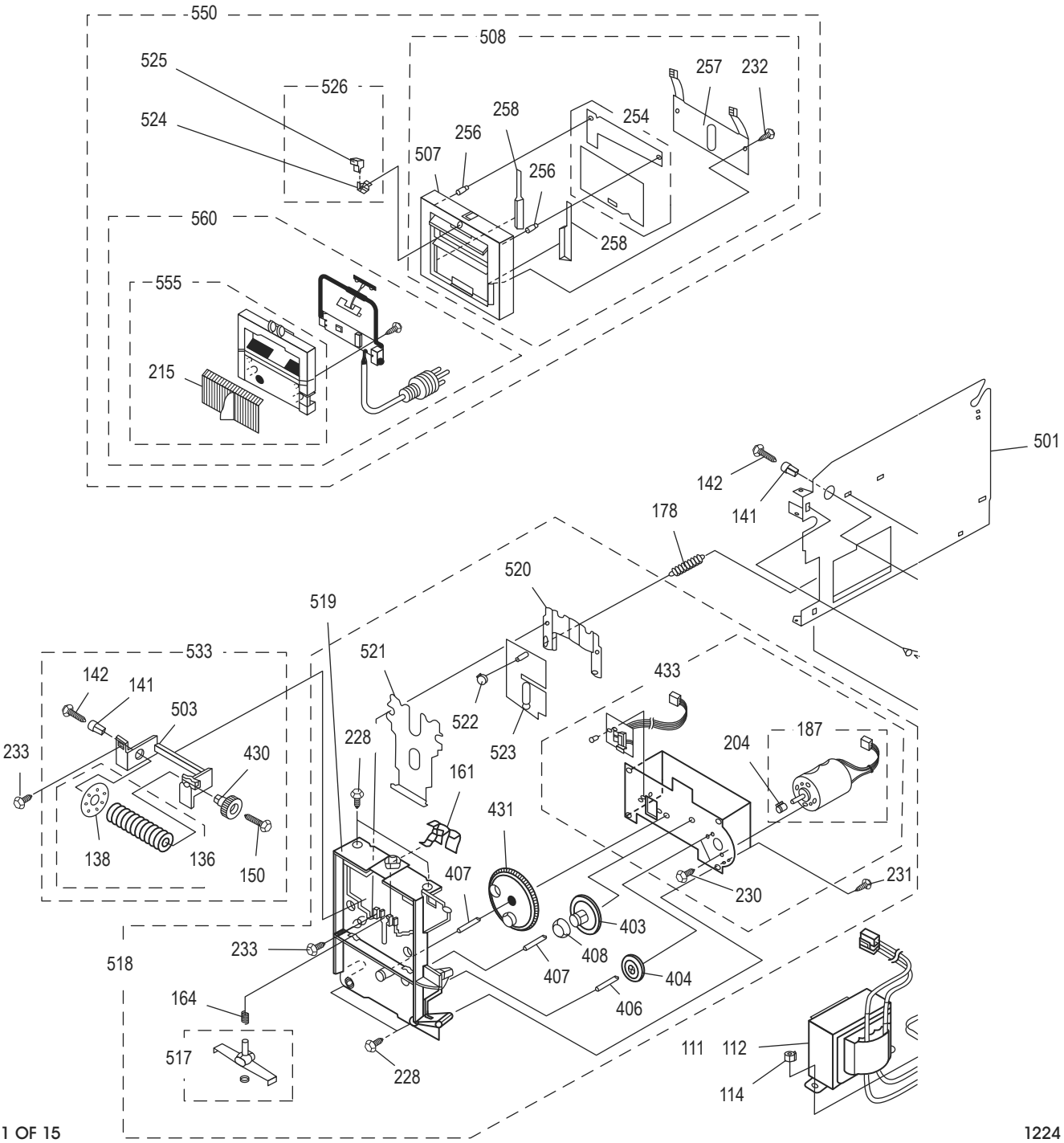

ULINE H-99

INDUSTRIAL AUTOMATIC TAPE DISPENSER

1-800-295-5510
uline.com

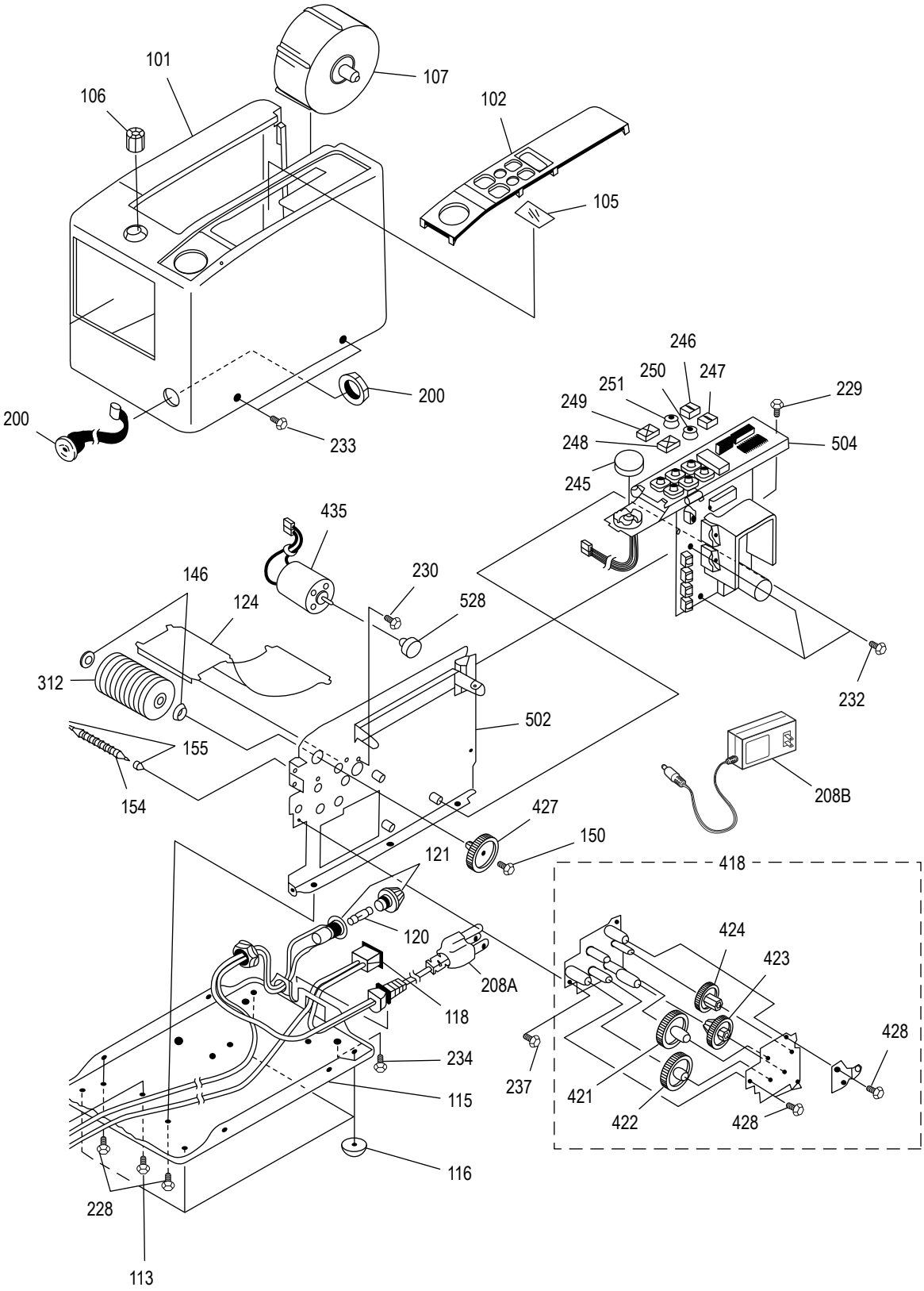

INDUSTRIAL AUTOMATIC TAPE DISPENSER

1-800-295-5510
uline.com

#	DESCRIPTION	QTY.	ULINE PART NO.	MFG. PART NO.
101	Main Unit Cover	1	H-99-101	ZCM1000P101
102	Face Decoration Plate	1	H-99-102	ZCM1000P102
105	Clear Plate	1	H-99-105	ZCM1000P105
106	Pressure Knob	1	H-99-106	ZCM1000P106
107	Core Holder	1	H-99-107B	ZCM1000P107B
111	Transformer 110V	1	H-99-111	ZCM1000P111
111	Transformer 230V	1	----------	ZCM1000P112
113	Small Screw Cross Hole	2	H-99-113	ZCM1000P113
114	Hexagonal Nut with Spring Washer	1	H-99-114	ZCM1000P114
115	Bottom Plate	1	H-99-115	ZCM1000P115
116	Rubber Feet	4	H-99-116	ZCM1000P116
118	Power Switch	1	H-99-118	ZCM1000P118
120	Fuse – 1 Amp	1	H-99-120	ZCM1000P120
121	Fuse Holder	1	H-99-121	ZCM1000P121
124	Plate	1	H-99-124	ZCM1000P124
136	Separating Roller	1	H-99-136	ZCM1000P136
138	Separating Roller Ring Silicone Rubber	10	H-99-138	ZCM1000P138
141	Roller Shaft	2	H-99-141	ZCM1000P141
142	Screw Cross Tip	1	H-99-142	ZCM1000P142
146	Bearings	2	H-99-146	ZCM1000P146
150	Tapping Screw Cross Tip	2	H-99-150	ZCM1000P150
154	Pressure Roller	1	H-99-154	ZCM1000P154PP5
155	Pressure Roller Collar	2	H-99-155	ZCM1000P155
161	Cutter Holder Spring 2	1	H-99-161	ZCM1000P161
164	Roller Pressure Spring	1	H-99-164	ZCM1000P164
178	Spring	1	H-99-178	ZCM1000P178
187	Motor Unit with Pinion Gear	1	H-99-187	ZCM1000P187
200	Connector 4 (Old Style – 4 Pin)	1	H-99-200	ZCM1000P200
200	Connector 4 (New Style – 3 Pin)	1	H-99-2001	ZCM1000P200-1
204	Pinion Gear 12	1	H-99-204	ZCM1000P204
208A	Power Cord (For Serial #s without "DC")	1	H-99-208Q	ZCM1000P208
208B	Power Cord (For Serial #s with "DC")	1	H-99-PWRCD	ZCM1000P125
215	Cover For Non-Contact	1	H-99-215	ZCM1000P215
228	Screw Cross Tip	4	H-99-228	ZCM1000P228
229	Tapping Screw Cross Tip	1	H-99-229	ZCM1000P229
230	Small Screw Cross Tip	1	H-99-230	ZCM1000P230
231	Cutter Gear Cover Screw/Cross Tip	1	H-99-231	ZCM1000P231
232	Cutter Spring Control Screw/Cross Tip	1	H-99-232	ZCM1000P232

#	DESCRIPTION	QTY.	ULINE PART NO.	MFG. PART NO.
233	Body Cover Screw Cross Tip	6	H-99-233	ZCM1000P233
234	Tapping Screw Cross Tip	1	H-99-234	ZCM1000P234
245	Auto Button	1	H-99-245	ZCM1000P245
246	Switch Button 1 (cm)	1	H-99-246	ZCM1000P246
247	Switch Button 1 (mm)	1	H-99-247	ZCM1000P247
248	Switch Button 2 (Cut)	1	H-99-248	ZCM1000P248
249	Switch Button 2 (Feed)	1	H-99-249	ZCM1000P249
250	Switch Button 3 (20)	1	H-99-250	ZCM1000P250
251	Switch Button 3 (Reverse)	1	H-99-251	ZCM1000P251
254	Blade Set	1	H-99-254/255	ZCM1000P254
256	Top Blade Holder	2	H-99-256	ZCM1000P256
257	Blade Spring (Old Style – without Comb)	1	H-99-257	ZCM1000P257
257	Blade Spring (New Style – with Comb)	1	H-99-257PP	ZCM1000P257PP
258	Blade Guides – Left and Right	1	H-99-BGLR	ZCM1000P258259
312	Feed Roller	1	H-99-312	ZCM1000P312
403	Flat Gear 15 – 11 Teeth	1	H-99-403	ZCM1000P403
404	Flat Gear 16 – 12 Teeth	1	H-99-404	ZCM1000P404
406	Flat Gear Shaft 14	1	H-99-406	ZCM1000P406
407	Flat Gear Shaft 13	1	H-99-407	ZCM1000P407
408	Collar 2	2	H-99-408	ZCM1000P408
418	Gear Plate Installation Unit	1	H-99-418	ZCM1000P418
421	Flat Gear 11 – 38 Teeth	1	H-99-421	ZCM1000P421
422	Flat Gear 12 – 16 Teeth	1	H-99-422	ZCM1000P422
423	Flat Gear 13 – 11 Teeth	1	H-99-423	ZCM1000P423
424	Flat Gear 14 – 12 Teeth	1	H-99-424	ZCM1000P424
427	Feeder Roller Gear 2	1	H-99-427	ZCM1000P427
428	Small Screw with Cross Hole	2	H-99-428	ZCM1000P428
430	Separating Roller Gear 2 – 20 Teeth	1	H-99-430	ZCM1000P430
431	Cutter Gear Unit 2	1	H-99-431	ZCM1000P431
433	Gear Cover 2 Unit (For Cutter)	1	H-99-433	ZCM1000P433
435	Motor Unit 4	1	H-99-435	ZCM1000P435
501	Left Plate Unit 2	1	H-99-501	ZCM1000P501
502	Right Plate Unit 3	1	H-99-502	ZCM1000P502
503	Separating Roller Holder	1	H-99-503	ZCM1000P503
504	Main Board Unit 2	1	H-99-504	ZCM1000P504
507	Blade Holder 2	1	H-99-507	ZCM1000P507S
508	Cutter Holder Unit 2 with Blades	1	H-99-508	ZCM1000P508S

#	DESCRIPTION	QTY.	ULINE PART NO.	MFG. PART NO.
517	Roller Pressure Unit 2	1	H-99-517	ZCM1000P517
518	Front Holder 3 Unit	1	H-99-518	ZCM1000P518
519	Front Holder 3	1	H-99-519	ZCM1000P519
520	Cut Lever Pressure 2	1	H-99-520	ZCM1000P520
521	Cut Lever Liner 2	1	H-99-521	ZCM1000P521
522	Cut Lever Shaft Collar	1	H-99-522	ZCM1000P522
523	Cut Lever Unit 2	1	H-99-523	ZCM1000P523
524	Open Spring	1	----------	ZCM1000P524
525	Open Knob	1	----------	ZCM1000P525
526	Open Set (Spring and Knob)	1	H-99-526	ZCM1000P526
528	Pinion Gear Unit 2 – 11 Teeth with Magnet	1	H-99-528	ZCM1000P528
533	Separating Roller Holder Unit	1	H-99-533	ZCM1000P533
550	Auto Feed Cutter Control Unit with Blade	1	H-99-AFCCU	ZCM1000P550S
555	Sensor Cover 2	1	H-99-555	ZCM1000P555
560	Sensor Unit	1	H-99-ZCM	ZCM1000P560-1
	Repair Kit (Not Shown)	1	H-99-RKIT	ZCM1000PKIT
	Auto Feed Cutter Control Unit (3 Prong) (Not Shown)	1	H-99-MA1000	ZCM1000P550
	1¼" Reel (Not Shown)	1	----------	ZCM1000P109
	1½" Reel (Not Shown)	1	H-99-CORE	ZCM1000P110
	Manual – English (Not Shown)	1	H-99-286	ZCM1000P286

ULINE **H-99**

DESPACHADOR AUTOMÁTICO INDUSTRIAL DE CINTA ADHESIVA

800-295-5510
uline.mx

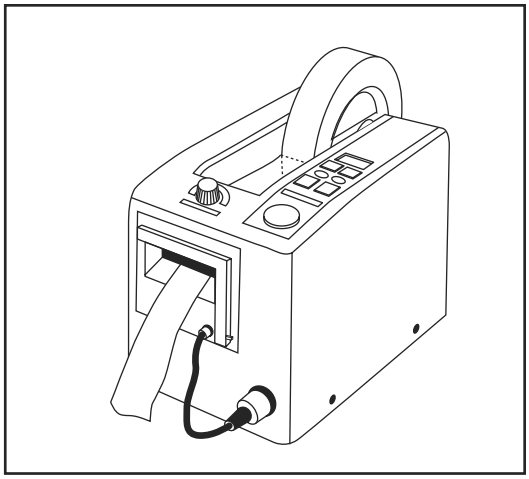

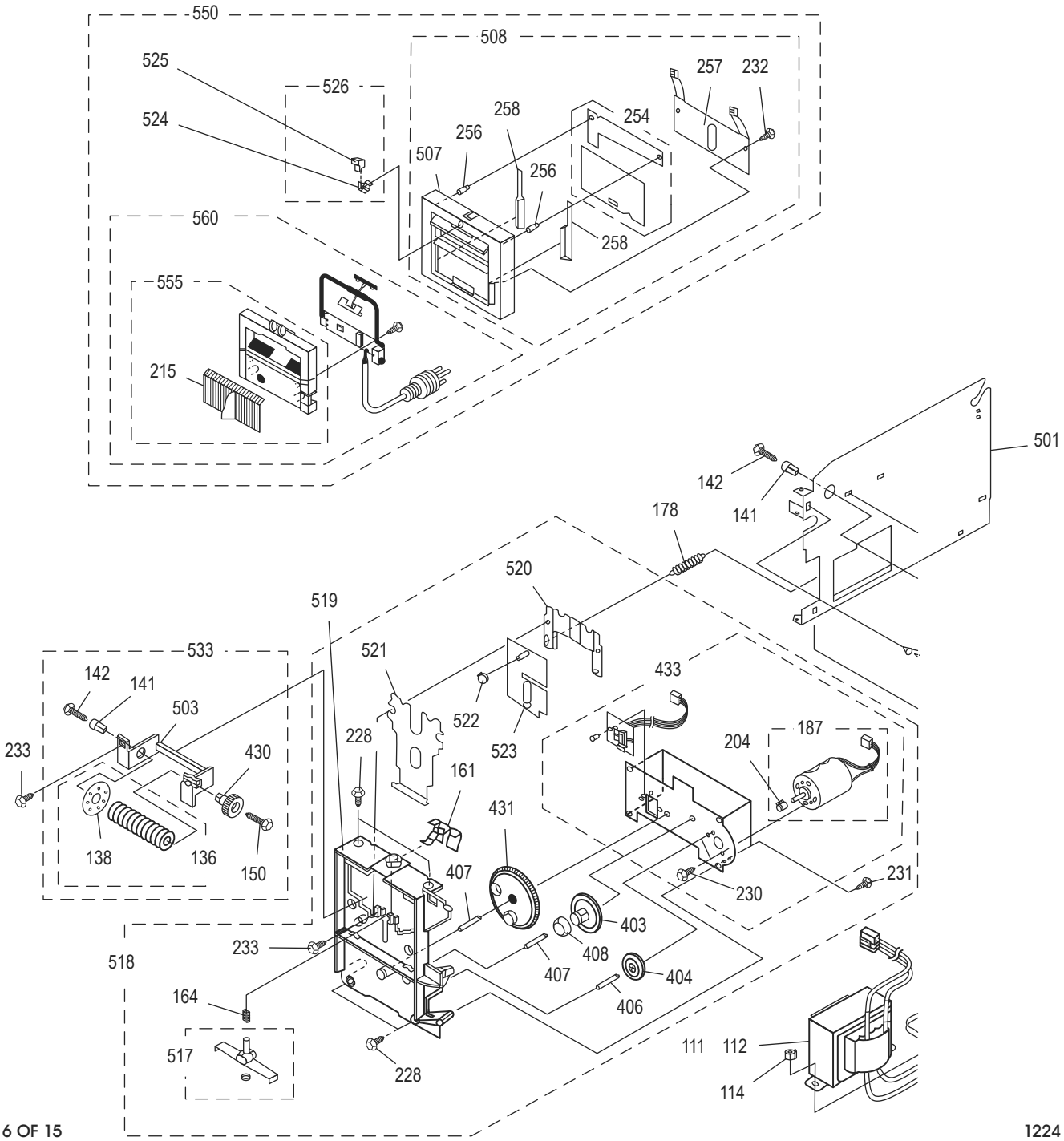

ULINE **H-99**

DESPACHADOR AUTOMÁTICO INDUSTRIAL DE CINTA ADHESIVA

800-295-5510
uline.mx

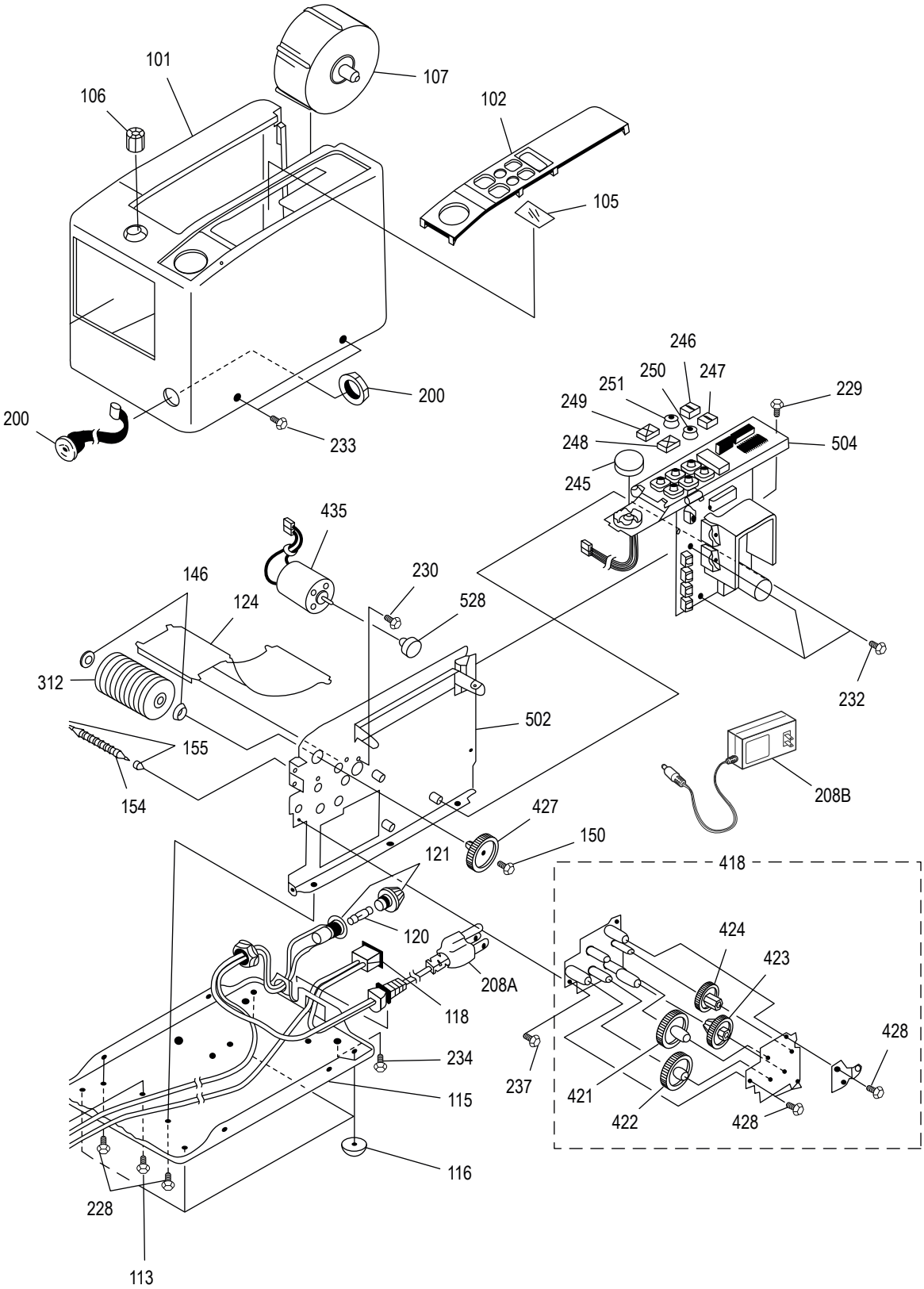

DESPACHADOR AUTOMÁTICO INDUSTRIAL DE CINTA ADHESIVA

800-295-5510
uline.mx

#	DESCRIPCIÓN	CANT.	NO. DE PARTE DE ULINE	NO. DE PARTE DEL FABRICANTE
101	Cubierta de la Unidad Principal	1	H-99-101	ZCM1000P101
102	Placa Decorativa de Superficie	1	H-99-102	ZCM1000P102
105	Placa Transparente	1	H-99-105	ZCM1000P105
106	Perilla de Presión	1	H-99-106	ZCM1000P106
107	Núcleo Portaetiquetas	1	H-99-107B	ZCM1000P107B
111	Transformador de 110 V	1	H-99-111	ZCM1000P111
111	Transformador de 230 V	1	----------	ZCM1000P112
113	Orificio en Cruz para Tornillo Pequeño	2	H-99-113	ZCM1000P113
114	Tuerca Hexagonal con Rondana de Resorte	1	H-99-114	ZCM1000P114
115	Placa Inferior	1	H-99-115	ZCM1000P115
116	Patas de Caucho	4	H-99-116	ZCM1000P116
118	Interruptor de Energía	1	H-99-118	ZCM1000P118
120	Fusible – 1 Amp	1	H-99-120	ZCM1000P120
121	Soporte para Fusible	1	H-99-121	ZCM1000P121
124	Placa	1	H-99-124	ZCM1000P124
136	Rodillo Separador	1	H-99-136	ZCM1000P136
138	Anillo de Goma de Silicón del Rodillo Separador	10	H-99-138	ZCM1000P138
141	Eje del Rodillo	2	H-99-141	ZCM1000P141
142	Tornillo con Punta en Cruz	1	H-99-142	ZCM1000P142
146	Baleros	2	H-99-146	ZCM1000P146
150	Tornillo Roscador con Punta en Cruz	2	H-99-150	ZCM1000P150
154	Rodillo de Presión	1	H-99-154	ZCM1000P154PP5
155	Collarín del Rodillo de Presión	2	H-99-155	ZCM1000P155
161	Resorte del Soporte de la Cortadora (2)	1	H-99-161	ZCM1000P161
164	Resorte del Rodillo de Presión	1	H-99-164	ZCM1000P164
178	Resorte	1	H-99-178	ZCM1000P178
187	Unidad de Motor con Engranaje de Piñón	1	H-99-187	ZCM1000P187
200	Conector 4 (Estilo Antiguo – 4 Polos)	1	H-99-200	ZCM1000P200
200	Conector 4 (Estilo Nuevo – 3 Polos)	1	H-99-2001	ZCM1000P200-1
204	Engranajes de Piñón 12	1	H-99-204	ZCM1000P204
208A	Power Cord (For Serial #s without "DC")	1	H-99-208Q	ZCM1000P208
208B	Power Cord (For Serial #s with "DC")	1	H-99-PWRCD	ZCM1000P125
215	Cubierta para Evitar el Contacto	1	H-99-215	ZCM1000P215
228	Tornillo con Punta en Cruz	4	H-99-228	ZCM1000P228
229	Tornillo Roscador con Punta en Cruz	1	H-99-229	ZCM1000P229
230	Tornillo Pequeño con Punta en Cruz	1	H-99-230	ZCM1000P230
231	Tornillo con Punta en Cruz de la Cubierta del Mecanismo de la Cortadora	1	H-99-231	ZCM1000P231
232	Tornillo con Punta en Cruz de Control del Resorte de la Cortadora	1	H-99-232	ZCM1000P232

DESPACHADOR AUTOMÁTICO INDUSTRIAL DE CINTA ADHESIVA

#	DESCRIPCIÓN	CANT.	NO. DE PARTE DE ULINE	NO. DE PARTE DEL FABRICANTE
233	Tornillo con Punta en Cruz de la Cubierta del Cuerpo	6	H-99-233	ZCM1000P233
234	Tornillo Roscador con Punta en Cruz	1	H-99-234	ZCM1000P234
245	Botón Automático	1	H-99-245	ZCM1000P245
246	Botón Interruptor 1 (cm)	1	H-99-246	ZCM1000P246
247	Botón Interruptor 1 (mm)	1	H-99-247	ZCM1000P247
248	Botón Interruptor 2 (Cortar)	1	H-99-248	ZCM1000P248
249	Botón Interruptor 2 (Alimentación)	1	H-99-249	ZCM1000P249
250	Botón Interruptor 3 (20)	1	H-99-250	ZCM1000P250
251	Botón Interruptor 3 (Reverso)	1	H-99-251	ZCM1000P251
254	Set de Hojas	1	H-99-254/255	ZCM1000P254
256	Soporte para Hoja Superior	2	H-99-256	ZCM1000P256
257	Resorte con Hoja (Estilo Antiguo – Sin Peine)	1	H-99-257	ZCM1000P257
257	Resorte con Hoja (Estilo Nuevo – Con Peine)	1	H-99-257PP	ZCM1000P257PP
258	Guías de las Hojas – Derecha e Izquierda	1	H-99-BGLR	ZCM1000P258259
312	Rodillo de Alimentación	1	H-99-312	ZCM1000P312
403	Engranaje Plano 15 – 11 Dientes	1	H-99-403	ZCM1000P403
404	Engranaje Plano 16 – 12 Dientes	1	H-99-404	ZCM1000P404
406	Eje del Engranaje Plano 14	1	H-99-406	ZCM1000P406
407	Eje del Engranaje Plano 13	1	H-99-407	ZCM1000P407
408	Collarín 2	2	H-99-408	ZCM1000P408
418	Unidad de Instalación de la Placa de Engranaje	1	H-99-418	ZCM1000P418
421	Engranaje Plano 11 – 38 Dientes	1	H-99-421	ZCM1000P421
422	Engranaje Plano 12 – 16 Dientes	1	H-99-422	ZCM1000P422
423	Engranaje Plano 13 – 11 Dientes	1	H-99-423	ZCM1000P423
424	Engranaje Plano 14 – 12 Dientes	1	H-99-424	ZCM1000P424
427	Engranaje del Rodillo de Alimentación 2	1	H-99-427	ZCM1000P427
428	Tornillo Pequeño con Orificio en Cruz	2	H-99-428	ZCM1000P428
430	Engranaje del Rodillo de Alimentación 2 – 20 Dientes	1	H-99-430	ZCM1000P430
431	Unidad del Engranaje de la Cortadora 2	1	H-99-431	ZCM1000P431
433	Unidad de la Cubierta del Mecanismo 2 (Para la Cortadora)	1	H-99-433	ZCM1000P433
435	Unidad de Motor 4	1	H-99-435	ZCM1000P435
501	Unidad de Placa Izquierda 2	1	H-99-501	ZCM1000P501
502	Unidad de Placa Derecha 3	1	H-99-502	ZCM1000P502
503	Soporte del Rodillo Separador	1	H-99-503	ZCM1000P503
504	Unidad del Tablero Principal 2	1	H-99-504	ZCM1000P504
507	Soporte de la Hoja 2	1	H-99-507	ZCM1000P507S
508	Unidad de Soporte de la Cortadora 2 con Hojas	1	H-99-508	ZCM1000P508S

DESPACHADOR AUTOMÁTICO INDUSTRIAL DE CINTA ADHESIVA

800-295-5510
uline.mx

#	DESCRIPCIÓN	CANT.	NO. DE PARTE DE ULINE	NO. DE PARTE DEL FABRICANTE
517	Unidad del Rodillo de Presión 2	1	H-99-517	ZCM1000P517
518	Unidad del Soporte Frontal 3	1	H-99-518	ZCM1000P518
519	Soporte Frontal 3	1	H-99-519	ZCM1000P519
520	Presión de la Palanca Cortadora 2	1	H-99-520	ZCM1000P520
521	Funda de la Palanca Cortadora 2	1	H-99-521	ZCM1000P521
522	Collarín del Eje de la Palanca Cortadora	1	H-99-522	ZCM1000P522
523	Unidad de la Palanca Cortadora 2	1	H-99-523	ZCM1000P523
524	Resorte Abierto	1	----------	ZCM1000P524
525	Perilla Abierta	1	----------	ZCM1000P525
526	Set Abierto (Resorte y Perilla)	1	H-99-526	ZCM1000P526
528	Unidad del Engranaje de Piñón 2 – 11 Dientes con Imán	1	H-99-528	ZCM1000P528
533	Unidad de Soporte del Rodillo Separador	1	H-99-533	ZCM1000P533
550	Unidad de Control de la Cortadora de Alimentación Automática con Hoja	1	H-99-AFCCU	ZCM1000P550S
555	Cubierta del Sensor 2	1	H-99-555	ZCM1000P555
560	Unidad de Sensor	1	H-99-ZCM	ZCM1000P560-1
	Kit de Reparaciones (No Se Muestra)	1	H-99-RKIT	ZCM1000PKIT
	Unidad de Control de la Cortadora de Alimentación Automática (3 Clavijas) (No Se Muestra)	1	H-99-MA1000	ZCM1000P550
	Carrete de 1¼" (No Se Muestra)	1	----------	ZCM1000P109
	Carrete de 1½" (No Se Muestra)	1	H-99-CORE	ZCM1000P110
	Manual – Inglés (No Se Muestra)	1	H-99-286	ZCM1000P286

ULINE **H-99**

DÉVIDOIR DE RUBAN ADHÉSIF AUTOMATIQUE INDUSTRIEL

1-800-295-5510
uline.com

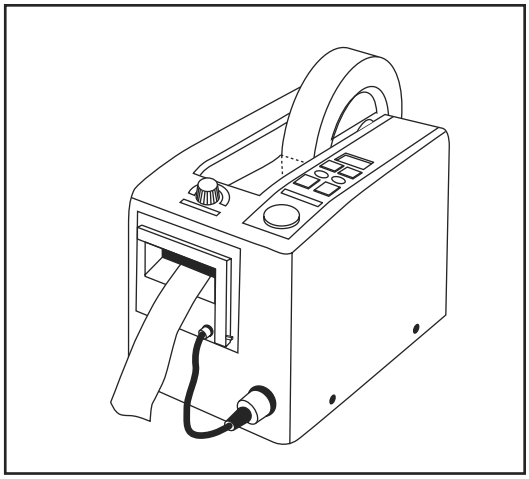

550
508
525
526
524
257
232
258
254
256
507
256
560
258
555
215
501
142
141
178
520
519
533
521
433
142
141
503
522
523
233
430
228
204
187
161
431
138
136
150
407
230
231
403
233
408
518
407
404
164
406
517
111
112
228
114

ULINE **H-99**

DÉVIDOIR DE RUBAN ADHÉSIF AUTOMATIQUE INDUSTRIEL

1-800-295-5510
uline.com

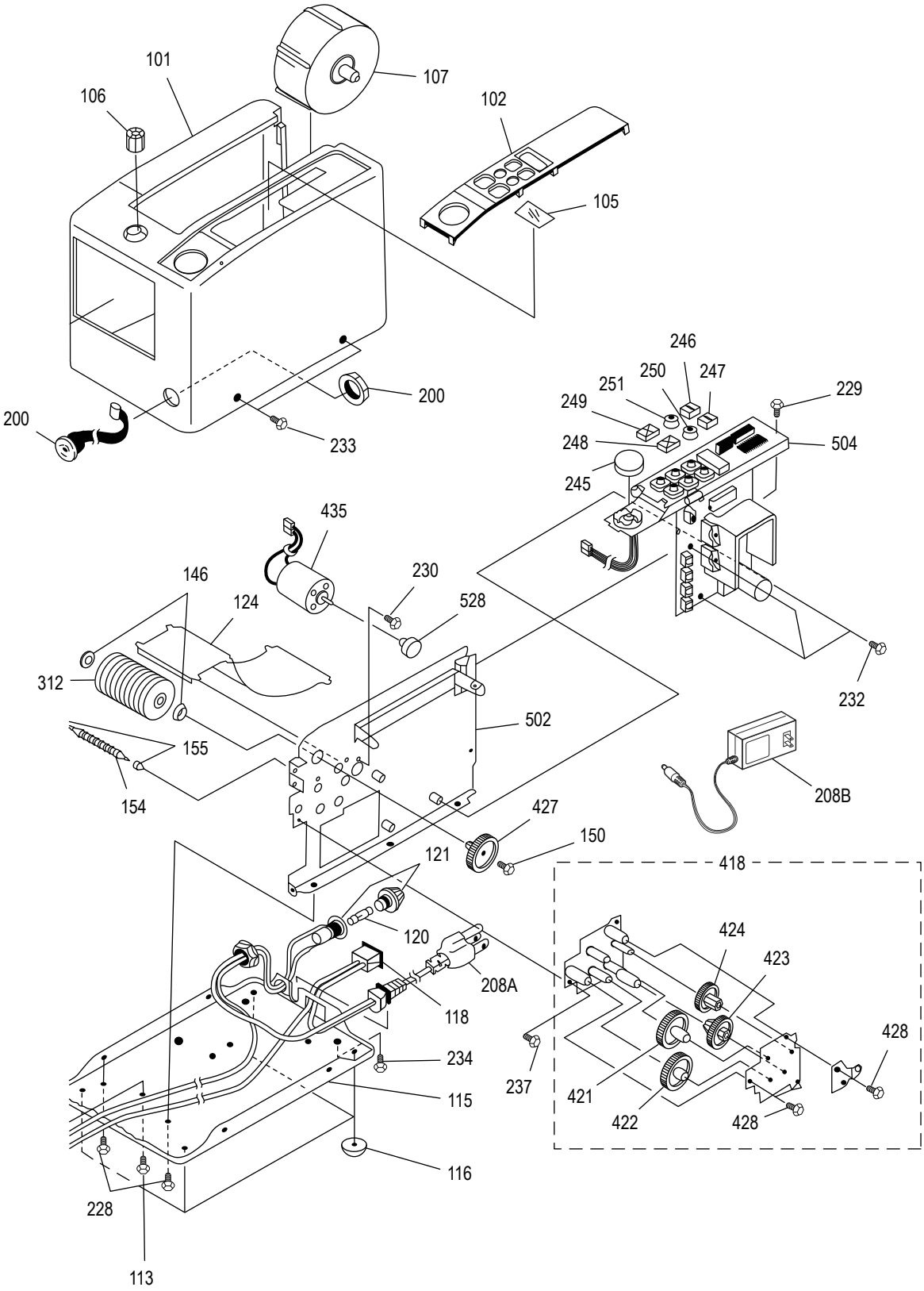

DÉVIDOIR DE RUBAN ADHÉSIF AUTOMATIQUE INDUSTRIEL

1-800-295-5510
uline.com

#	DESCRIPTION	QTÉ	RÉF. ULINE	RÉF. DU FABRICANT
101	Boîtier principal de l'unité	1	H-99-101	ZCM1000P101
102	Plaque frontale décorative	1	H-99-102	ZCM1000P102
105	Plaque transparente	1	H-99-105	ZCM1000P105
106	Bouton de pression	1	H-99-106	ZCM1000P106
107	Support de mandrin	1	H-99-107B	ZCM1000P107B
111	Transformateur 110 V	1	H-99-111	ZCM1000P111
111	Transformateur 230 V	1	----------	ZCM1000P112
113	Trou transversal pour petite vis	2	H-99-113	ZCM1000P113
114	Écrou hexagonal avec rondelle à ressort	1	H-99-114	ZCM1000P114
115	Plaque inférieure	1	H-99-115	ZCM1000P115
116	Pieds en caoutchouc	4	H-99-116	ZCM1000P116
118	Interrupteur d'alimentation	1	H-99-118	ZCM1000P118
120	Fusible – 1 A	1	H-99-120	ZCM1000P120
121	Porte-fusible	1	H-99-121	ZCM1000P121
124	Plaque	1	H-99-124	ZCM1000P124
136	Rouleau séparateur	1	H-99-136	ZCM1000P136
138	Anneau en caoutchouc de silicone pour rouleau séparateur	10	H-99-138	ZCM1000P138
141	Tige de rouleau	2	H-99-141	ZCM1000P141
142	Vis cruciforme	1	H-99-142	ZCM1000P142
146	Roulements	2	H-99-146	ZCM1000P146
150	Vis taraudeuse cruciforme	2	H-99-150	ZCM1000P150
154	Rouleau de pression	1	H-99-154	ZCM1000P154PP5
155	Collet du rouleau de pression	2	H-99-155	ZCM1000P155
161	Ressort de retenue de l'outil de coupe 2	1	H-99-161	ZCM1000P161
164	Ressort du rouleau de pression	1	H-99-164	ZCM1000P164
178	Ressort	1	H-99-178	ZCM1000P178
187	Bloc moteur avec engrenage à pignons	1	H-99-187	ZCM1000P187
200	Connecteur 4 (ancien style – 4 broches)	1	H-99-200	ZCM1000P200
200	Connecteur 4 (nouveau style – 3 broches)	1	H-99-2001	ZCM1000P200-1
204	Engrenage à pignons 12	1	H-99-204	ZCM1000P204
208A	Power Cord (For Serial #s without "DC")	1	H-99-208Q	ZCM1000P208
208B	Power Cord (For Serial #s with "DC")	1	H-99-PWRCD	ZCM1000P125
215	Couvercle sans contact	1	H-99-215	ZCM1000P215
228	Vis cruciforme	4	H-99-228	ZCM1000P228
229	Vis taraudeuse cruciforme	1	H-99-229	ZCM1000P229
230	Petite vis cruciforme	1	H-99-230	ZCM1000P230
231	Vis cruciforme pour couvercle d'engrenage et outil de coupe	1	H-99-231	ZCM1000P231
232	Vis cruciforme pour ressort de maintien de l'outil de coupe	1	H-99-232	ZCM1000P232

DÉVIDOIR DE RUBAN ADHÉSIF AUTOMATIQUE INDUSTRIEL

1-800-295-5510
uline.com

#	DESCRIPTION	QTÉ	RÉF. ULINE	RÉF. DU FABRICANT
233	Vis cruciforme pour boîtier principal	6	H-99-233	ZCM1000P233
234	Vis taraudeuse cruciforme	1	H-99-234	ZCM1000P234
245	Bouton auto	1	H-99-245	ZCM1000P245
246	Bouton d'interrupteur 1 (cm)	1	H-99-246	ZCM1000P246
247	Bouton d'interrupteur 1 (mm)	1	H-99-247	ZCM1000P247
248	Bouton d'interrupteur 2 (coupe)	1	H-99-248	ZCM1000P248
249	Bouton d'interrupteur 2 (alimentation)	1	H-99-249	ZCM1000P249
250	Bouton d'interrupteur 3 (20)	1	H-99-250	ZCM1000P250
251	Bouton d'interrupteur 3 (arrière)	1	H-99-251	ZCM1000P251
254	Ensemble de lames	1	H-99-254/255	ZCM1000P254
256	Support de lame supérieur	2	H-99-256	ZCM1000P256
257	Ressort à lame (ancien style – sans peigne)	1	H-99-257	ZCM1000P257
257	Ressort à lame (nouveau style – avec peigne)	1	H-99-257PP	ZCM1000P257PP
258	Guides de lame – Côtés droit et gauche	1	H-99-BGLR	ZCM1000P258259
312	Rouleau d'alimentation	1	H-99-312	ZCM1000P312
403	Engrenage plat 15 – 11 dents	1	H-99-403	ZCM1000P403
404	Engrenage plat 16 – 12 dents	1	H-99-404	ZCM1000P404
406	Arbre d'engrenage plat 14	1	H-99-406	ZCM1000P406
407	Arbre d'engrenage plat 13	1	H-99-407	ZCM1000P407
408	Collet 2	2	H-99-408	ZCM1000P408
418	Unité d'installation de plaque d'engrenage	1	H-99-418	ZCM1000P418
421	Engrenage plat 11 – 38 dents	1	H-99-421	ZCM1000P421
422	Engrenage plat 12 – 16 dents	1	H-99-422	ZCM1000P422
423	Engrenage plat 13 – 11 dents	1	H-99-423	ZCM1000P423
424	Engrenage plat 14 – 12 dents	1	H-99-424	ZCM1000P424
427	Engrenage de rouleau d'alimentation 2	1	H-99-427	ZCM1000P427
428	Petite vis avec trou cruciforme	2	H-99-428	ZCM1000P428
430	Engrenage de rouleau séparateur 2 – 20 dents	1	H-99-430	ZCM1000P430
431	Unité d'engrenage de l'outil de coupe 2	1	H-99-431	ZCM1000P431
433	Unité de couvercle d'engrenage 2 (pour outil de coupe)	1	H-99-433	ZCM1000P433
435	Bloc moteur 4	1	H-99-435	ZCM1000P435
501	Unité de plaque (gauche) 2	1	H-99-501	ZCM1000P501
502	Unité de plaque (droit) 3	1	H-99-502	ZCM1000P502
503	Support de rouleau séparateur	1	H-99-503	ZCM1000P503
504	Unité de carte mère 2	1	H-99-504	ZCM1000P504
507	Support de lame 2	1	H-99-507	ZCM1000P507S

DÉVIDOIR DE RUBAN ADHÉSIF AUTOMATIQUE INDUSTRIEL

1-800-295-5510
uline.com

#	DESCRIPTION	QTÉ	RÉF. ULINE	RÉF. DU FABRICANT
508	Unité de support d'outil de coupe 2 avec lames	1	H-99-508	ZCM1000P508S
517	Unité de rouleau de pression 2	1	H-99-517	ZCM1000P517
518	Unité de support frontal 3	1	H-99-518	ZCM1000P518
519	Support frontal 3	1	H-99-519	ZCM1000P519
520	Levier de pression de coupe 2	1	H-99-520	ZCM1000P520
521	Revêtement du levier de coupe 2	1	H-99-521	ZCM1000P521
522	Collet d'arbre de levier de coupe	1	H-99-522	ZCM1000P522
523	Unité de levier de coupe 2	1	H-99-523	ZCM1000P523
524	Ressort d'ouverture	1	----------	ZCM1000P524
525	Bouton d'ouverture	1	----------	ZCM1000P525
526	Ensemble d'ouverture (ressort et bouton)	1	H-99-526	ZCM1000P526
528	Unité d'engrenage à pignons 2 – 11 dents avec aimant	1	H-99-528	ZCM1000P528
533	Unité de support de rouleau séparateur	1	H-99-533	ZCM1000P533
550	Unité de contrôle de distribution automatique de l'outil de coupe avec lame	1	H-99-AFCCU	ZCM1000P550S
555	Couvercle du capteur 2	1	H-99-555	ZCM1000P555
560	Unité de capteur	1	H-99-ZCM	ZCM1000P560-1
	Trousse de réparation (non illustrée)	1	H-99-RKIT	ZCM1000PKIT
	Unité de contrôle de distribution automatique de l'outil de coupe (3 dents) (non illustrée)	1	H-99-MA1000	ZCM1000P550
	Bobine de 1 ¼ po (non illustré)	1	----------	ZCM1000P109
	Bobine de 1 ½ po (non illustré)	1	H-99-CORE	ZCM1000P110
	Guide – anglais (non illustré)	1	H-99-286	ZCM1000P286