Para Español, vea página 2.
Pour le français, consulter la page 3.

ULINE H-1069

6" CRIMPER HAND SEALER

1-800-295-5510
uline.com

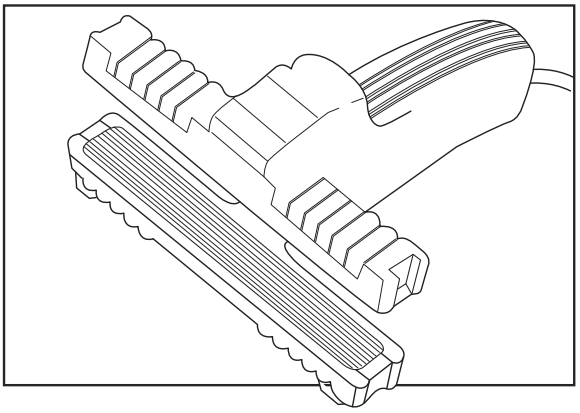

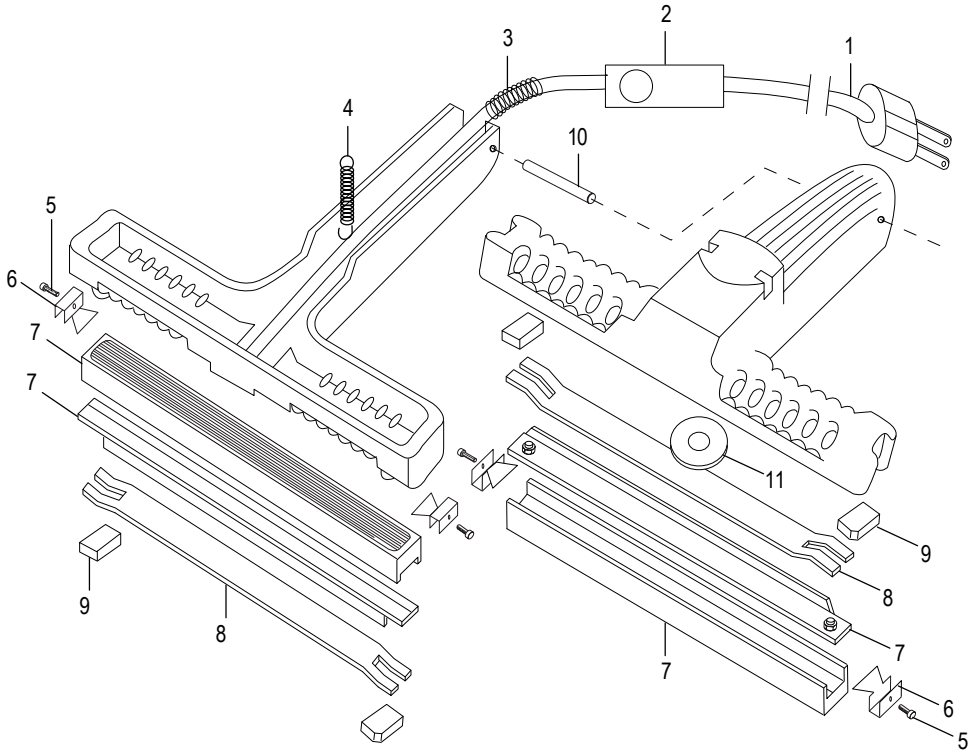

#	DESCRIPTION	QTY.	ULINE PART NO.	MFG. PART NO.
1	A/C Cord	1	H-1069-ACCRD	----------
2	Power Switch, Temperature Controller	1	H-1069-POWER	----------
3	Protected Spring	1	H-1069-SMSPR	----------
4	Reverted Spring	1	H-1069-LGSPR	----------
5	Fixed Screw	4	----------	----------
6	Side Fixed Plate	4	H-1069-CLIP	----------
7	Heating Element and Sealing Jaw Assembly	1	H-1069-8-9	8AND9
8	Heating Element Fixed Plate	2	H-1069-10	10
9	Insulated Washer	4	H-1069-WSHR	----------
10	Fixed Bolt	1	H-1069-BOLT	----------
11	Washer	1	----------	----------

ULINE H-1069

SELLADORA MANUAL DE 6"

800-295-5510
uline.mx

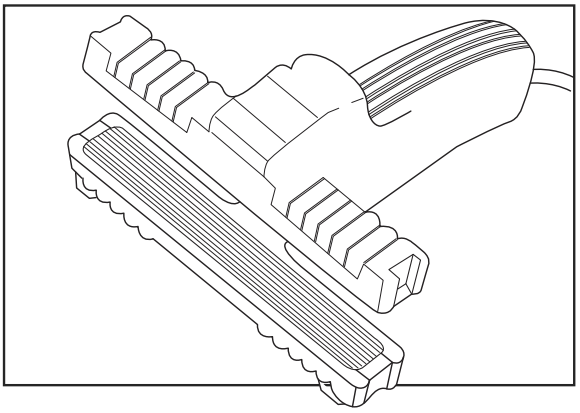

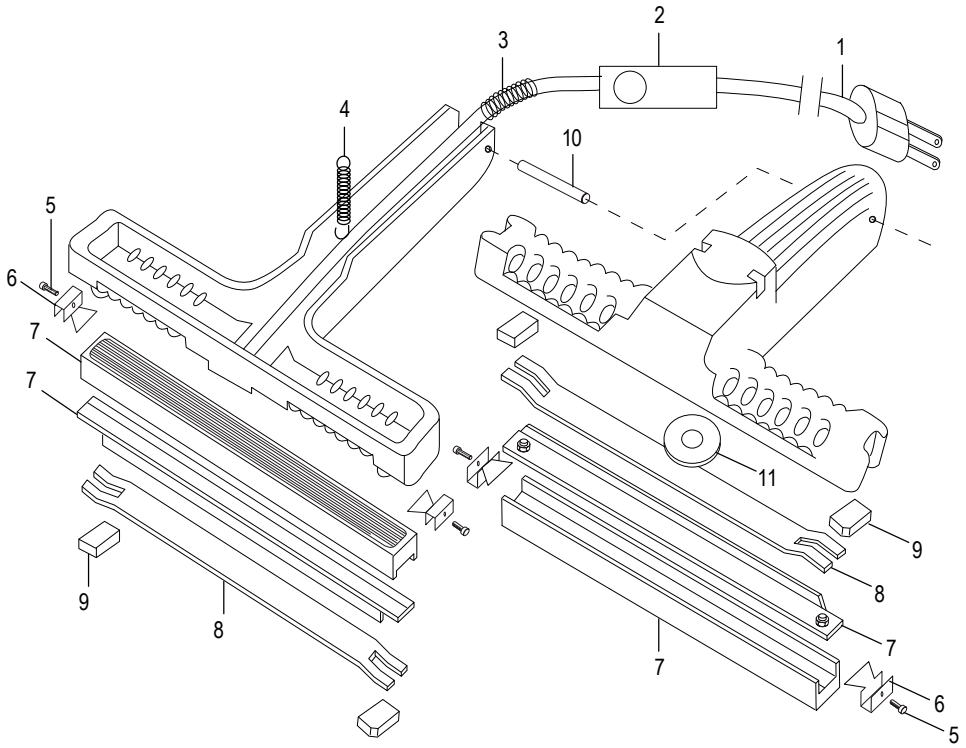

#	DESCRIPCIÓN	CANT.	NO. DE PARTE DE ULINE	NO. DE PARTE DEL FABRICANTE
1	Cable A/C	1	H-1069-ACCRD	----------
2	Interruptor de Energía, Control de Temperatura	1	H-1069-POWER	----------
3	Resorte Protegido	1	H-1069-SMSPR	----------
4	Resorte Invertido	1	H-1069-LGSPR	----------
5	Tornillo Fijo	4	----------	----------
6	Placa Lateral Fija	4	H-1069-CLIP	----------
7	Ensamble de la Resistencia y Merdazas de Sellado	1	H-1069-8-9	8AND9
8	Placa Fija de la Resistencia	2	H-1069-10	10
9	Rondana Aislante	4	H-1069-WSHR	----------
10	Perno Fijo	1	H-1069-BOLT	----------
11	Rondana	1	----------	----------

ULINE H-1069

SCELLEUSE MANUELLE DE 15,2 CM (6 PO)

1-800-295-5510
uline.ca

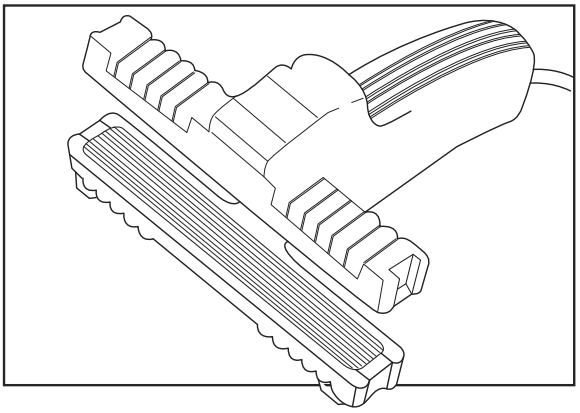

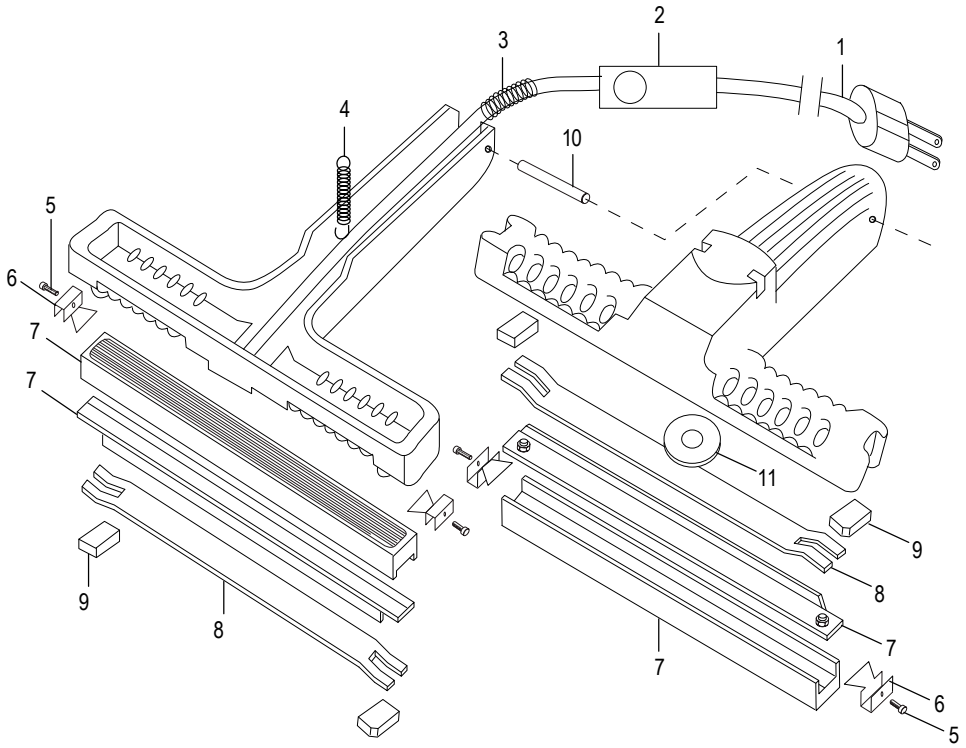

#	DESCRIPTION	QTÉ	RÉF. ULINE	RÉF. DU FABRICANT
1	Cordon d'alimentation CA	1	H-1069-ACCRD	----------
2	Interrupteur d'alimentation, commande de température	1	H-1069-POWER	----------
3	Ressort protégé	1	H-1069-SMSPR	----------
4	Ressort inversé	1	H-1069-LGSPR	----------
5	Vis fixe	4	----------	----------
6	Plaque latérale fixe	4	H-1069-CLIP	----------
7	Ensemble de l'élément chauffant et mâcheires	1	H-1069-8-9	8AND9
8	Plaque fixe de l'élément chauffant	2	H-1069-10	10
9	Rondelle isolée	4	H-1069-WSHR	----------
10	Boulon fixe	1	H-1069-BOLT	----------
11	Rondelle	1	----------	----------